Installation instructions, accessories

Volvo Car Corporation Gothenburg, Sweden

Anweisung Nr.	Version	Art.- Nr.
31414240	1.6	31428891, 31428890, 31428005

Dekorrahmen

IMG-382189

Ausrüstung

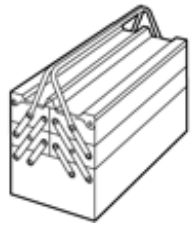
IMG-345497

IMG-239667

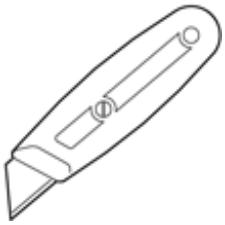
IMG-239980

IMG-239664

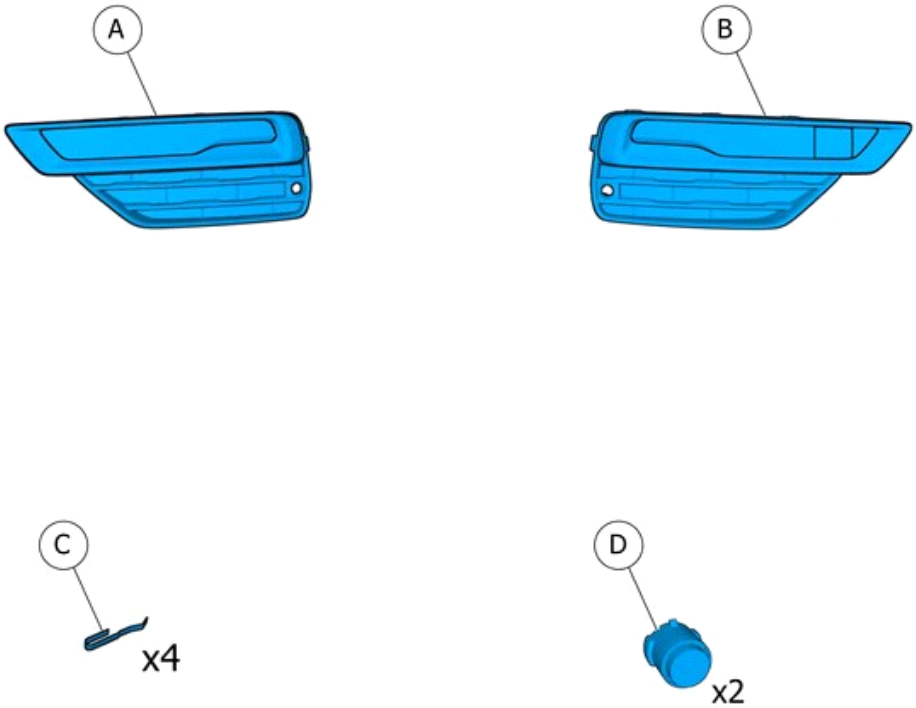

IMG-382191

Informationen

1

Vor Beginn der Montage ist die gesamte Anweisung durchzulesen.

Anmerkungen und Warnhinweise dienen Ihrer Sicherheit und einer Minimierung der Gefahr, dass Teile bei der Montage beschädigt werden.

Vor Beginn der Montage ist sicherzustellen, dass alle in der Anweisung angegebenen Werkzeuge griffbereit sind.

Einige Schritte der Anweisung werden ausschließlich durch Abbildungen beschrieben. Komplexere Schritte werden von einem Text begleitet.

Bei eventuellen Problemen mit der Anweisung oder dem Zubehör bitte an den ortsansässigen Volvohändler wenden.

Symbolische Farben

2

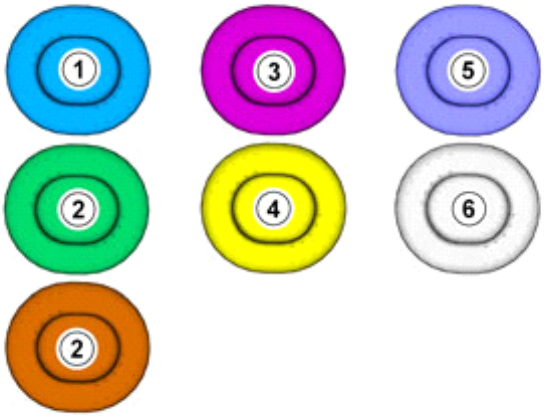

IMG-363036

Hinweis!
Die Farbkarte zeigt (als Farbausdruck und in der elektronischen Version) die Bedeutung der verschiedenen Farben, die für die Abbildungen der Methodenschritte eingesetzt werden.

- wird für hervorgehobene Teil verwendet. Mit diesen Teilen muss etwas ausgeführt werden.
- Werden als zusätzliche Farben verwendet, wenn weitere Teile abgebildet oder unterschieden werden müssen.
- Wird für Befestigungselemente verwendet, die abmontiert bzw. montiert werden sollen. Es kann sich um Schrauben, Clips, Steckverbinder etc. handeln.
- wird verwendet, wenn ein Teil nicht komplett vom Fahrzeug entfernt wird, sondern beiseite gehängt wird.
- wird für Standardwerkzeug und Spezialwerkzeug verwendet.
- wird als Hintergrundfarbe für Fahrzeugteile verwendet.

Entfernen

© Volvo Car Corporation

3 Die Haube öffnen.

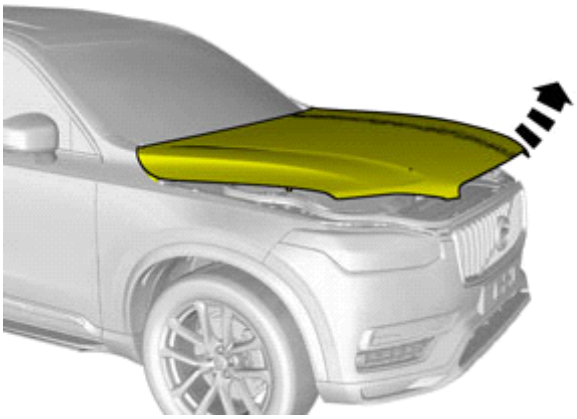

IMG-382528

4 Die Dichtleiste lösen.

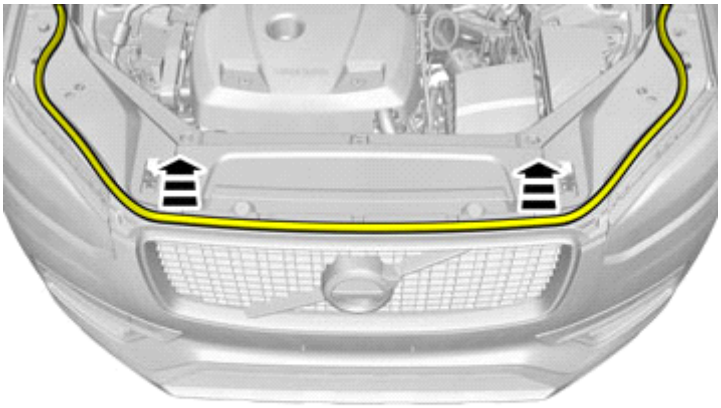

IMG-382200

5 Die Clips entfernen.

Auf der anderen Seite wiederholen.

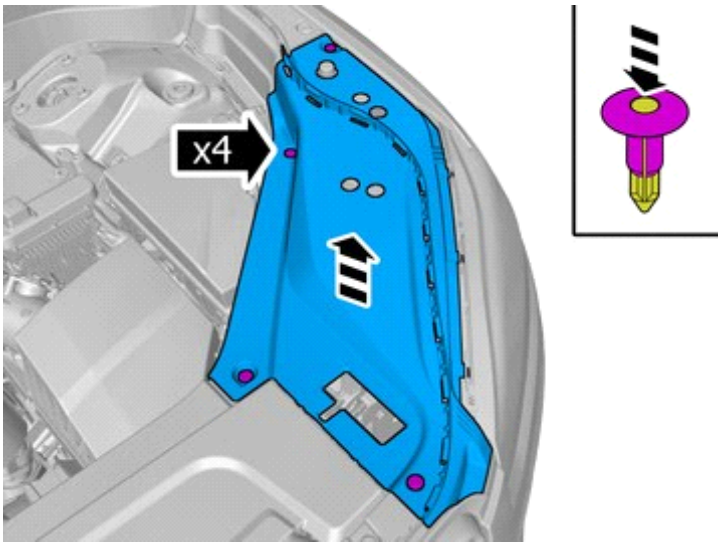

IMG-398087

6

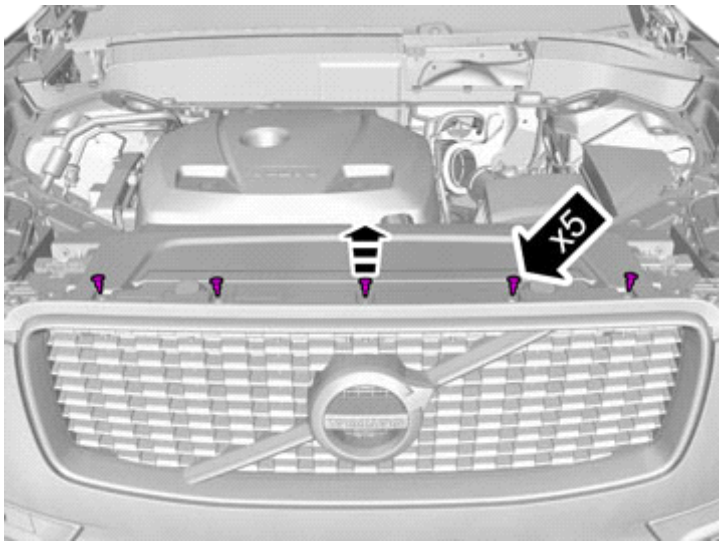

IMG-382201

Die Clips entfernen.

7

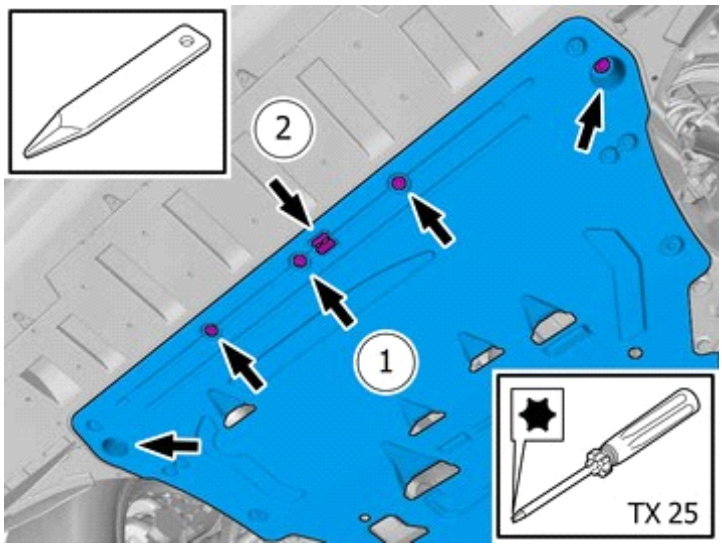

IMG-392958

Die Schrauben entfernen.

Den Clip entfernen.

8

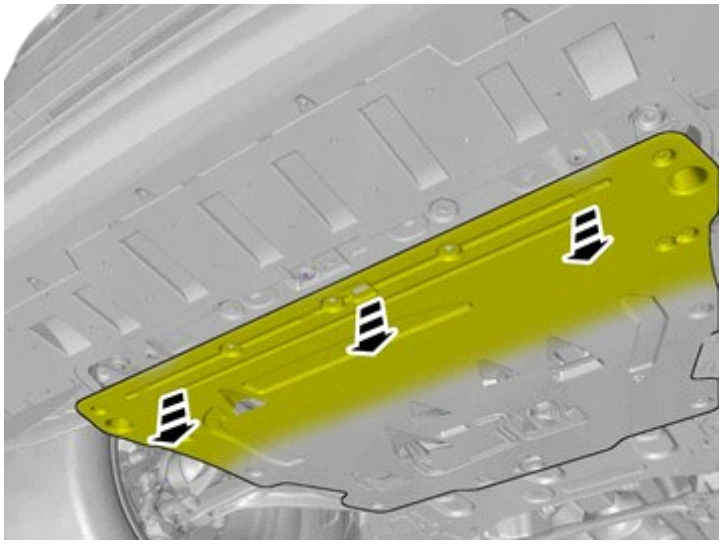

IMG-393125

Markiertes Teil beiseite klappen.

© Volvo Car Corporation

9

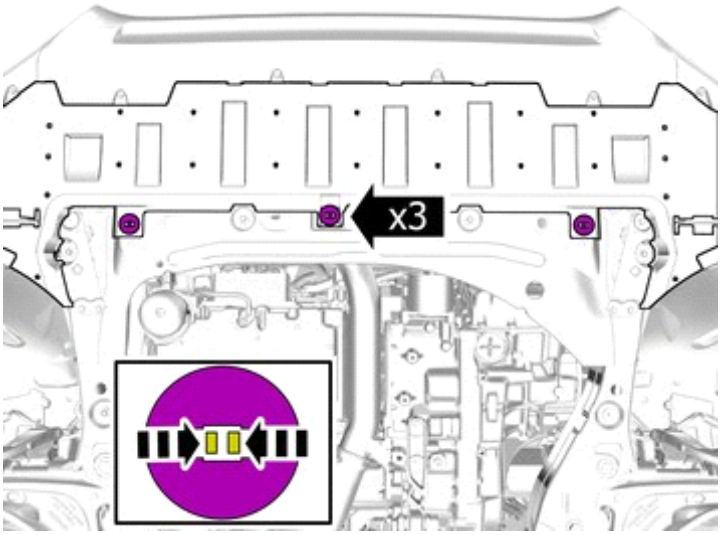

IMG-387143

Die Clips entfernen.

10

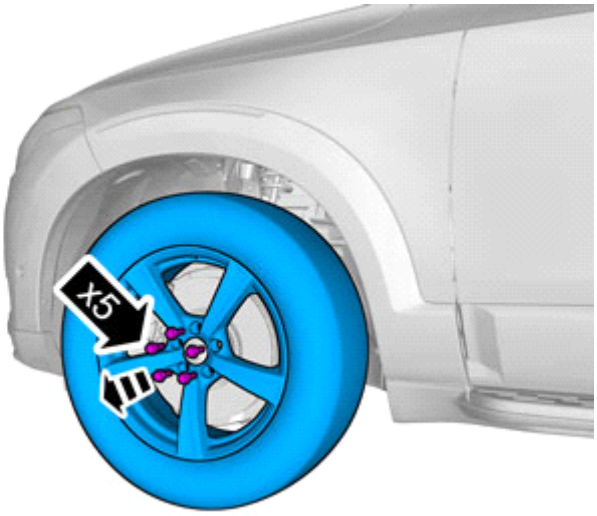

IMG-382209

Die Schrauben entfernen.

Das gekennzeichnete Teil entfernen.

Auf der anderen Seite wiederholen.

11

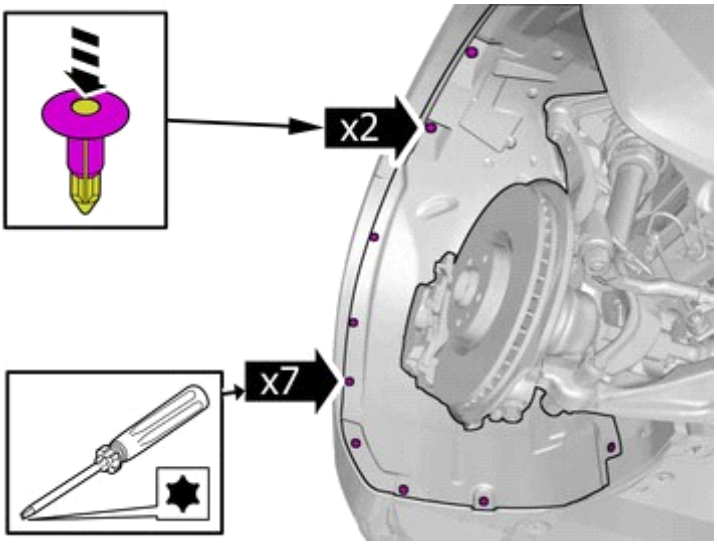

IMG-382210

Die Schrauben entfernen.

Die Clips entfernen.

Auf der anderen Seite wiederholen.

12

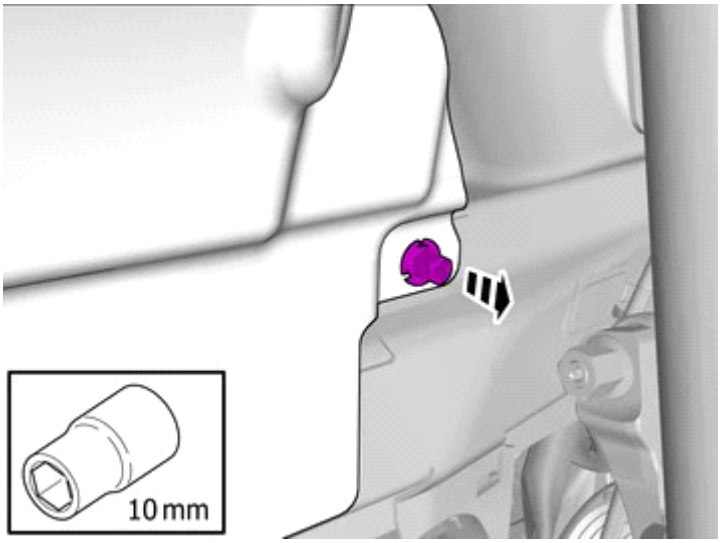

IMG-382280

Die Mutter entfernen.

Auf der anderen Seite wiederholen.

13

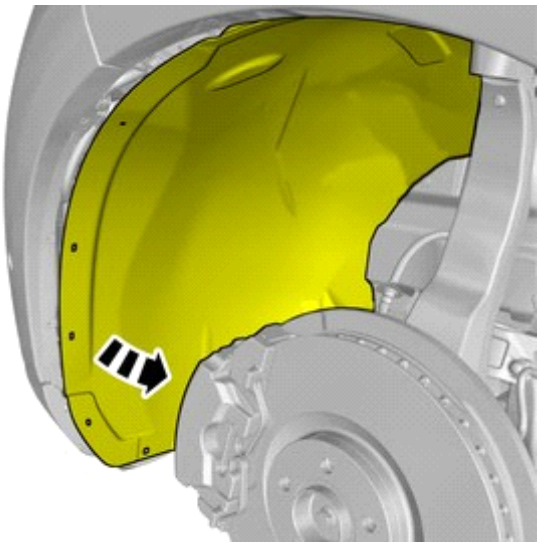

IMG-382211

Den Innenkotflügel wegbiegen.

Auf der anderen Seite wiederholen.

© Volvo Car Corporation

14

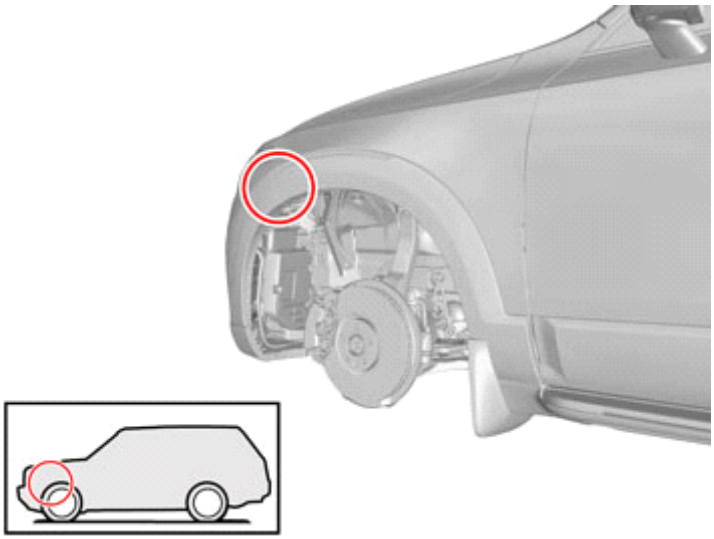

IMG-382279

Hinweis!
Orientierungshilfe

15

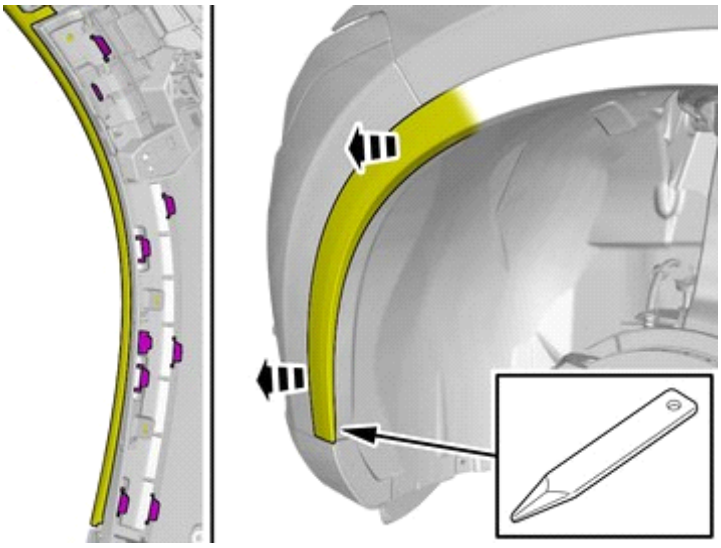

IMG-398082

Markiertes Teil beiseite klappen.

Auf der anderen Seite wiederholen.

16

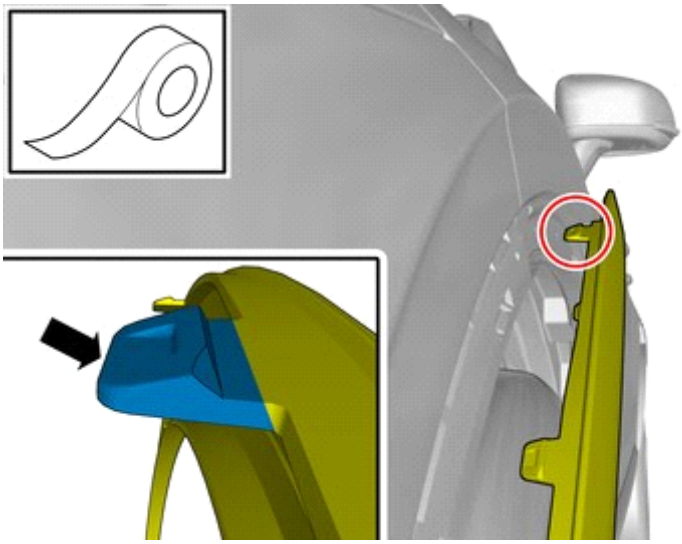

IMG-398324

Vorsicht!
Sicherstellen, dass lackierte Flächen nicht beschädigt werden.

Tape verwenden

Auf der anderen Seite wiederholen.

© Volvo Car Corporation

Fahrzeuge mit Scheinwerferreinigungsanlage

17

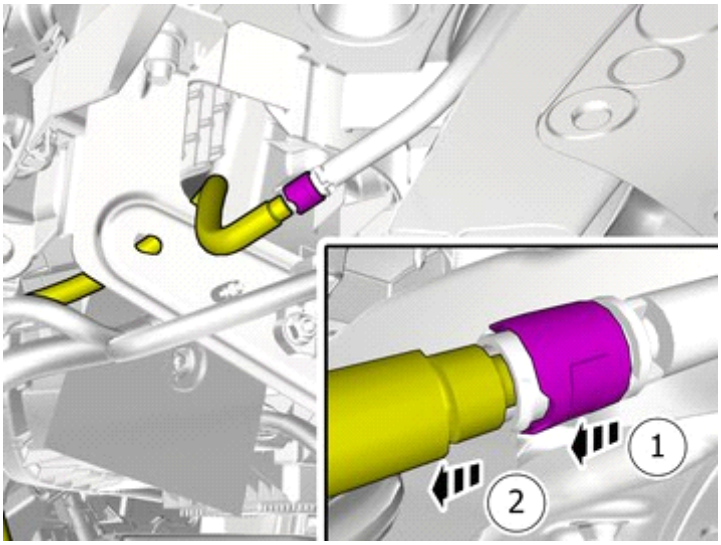

IMG-396579

Alle Fahrzeuge

18

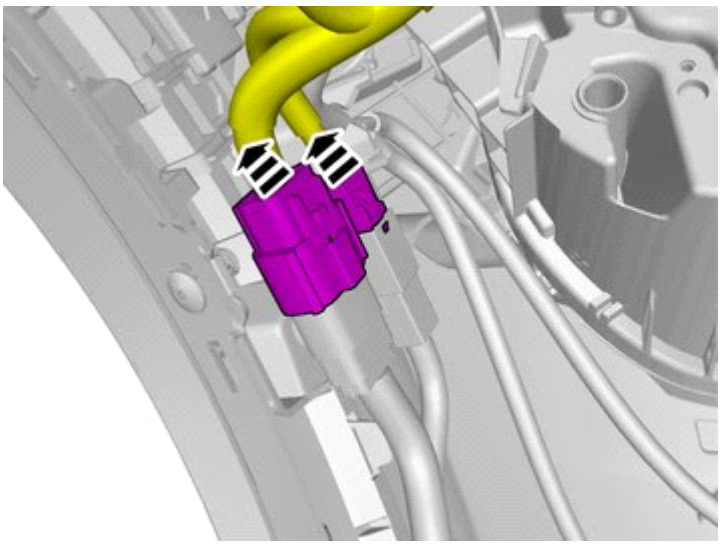

IMG-404480

Vorsicht!
Die Anzahl der Steckverbinder kann je nach Ausstattungsniveau des Fahrzeugs variieren.

Die Steckverbinder lösen.

Fahrzeuge frühere version

19

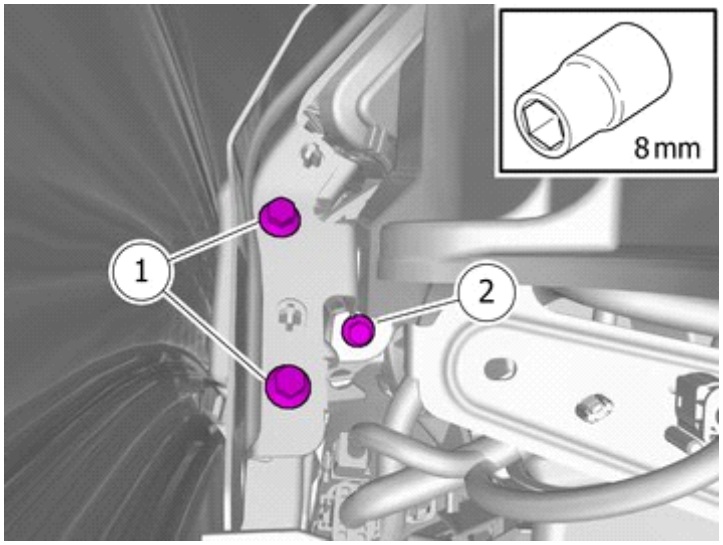

IMG-382216

Die Schrauben entfernen.

Auf der anderen Seite wiederholen.

Anzugsdrehmoment: Konsole an Vorderkotflügel , 6 Nm

Fahrzeuge spätere version

20

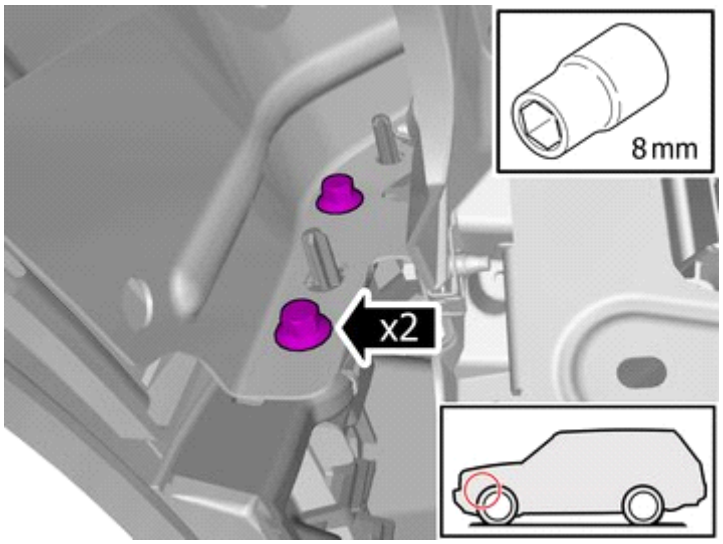

IMG-412857

Die Schrauben entfernen.

Auf der anderen Seite wiederholen.

Anzugsdrehmoment: Konsole an Vorderkotflügel , 6 Nm

Alle Fahrzeuge

21

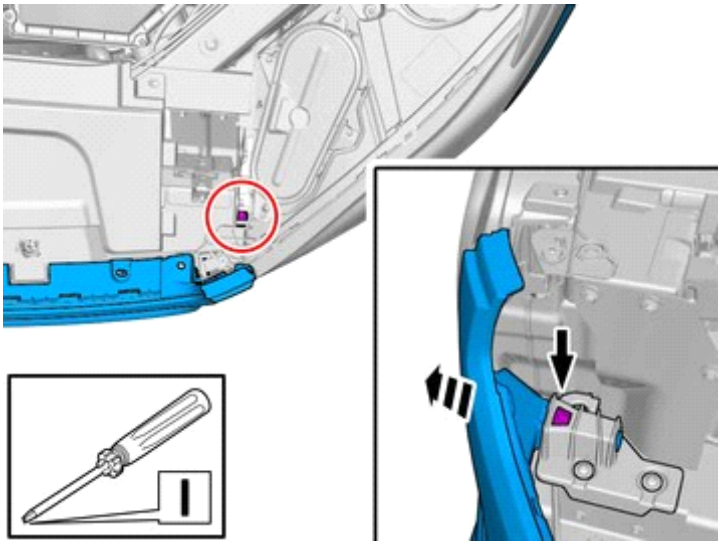

IMG-386979

Auf der anderen Seite wiederholen.

22

IMG-387146

Vorsicht!
Die Stoßstangenverkleidung auf eine geeignete Unterlage legen.

Bei diesem Arbeitsschritt ist die Hilfe eines Kollegen in Anspruch zu nehmen.

Das gekennzeichnete Teil entfernen.

23

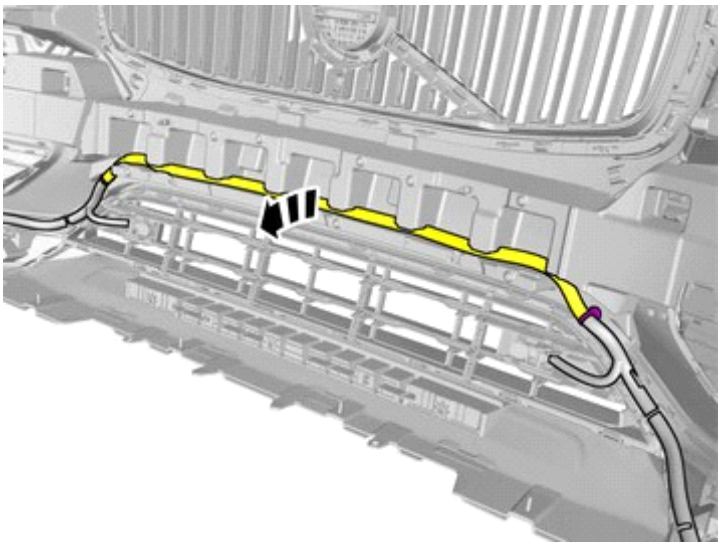

IMG-397770

Die Clips des Kabelbaums lösen.

Markiertes Teil beiseite klappen.

24

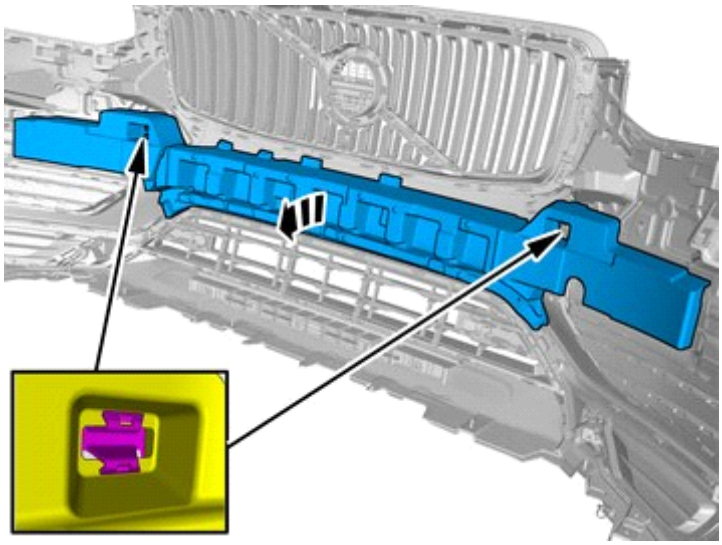

IMG-397787

Die Clips lösen.

Das gekennzeichnete Teil entfernen.

Fahrzeuge mit Einparkhilfe

25

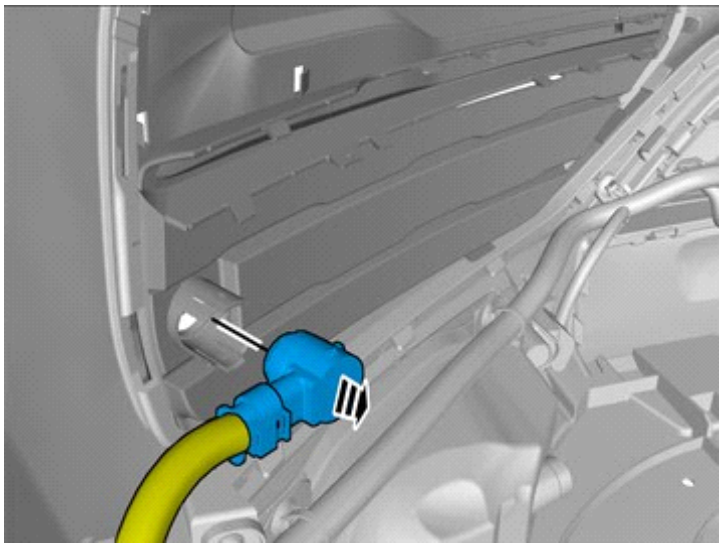

IMG-403195

Das Teil vorsichtig lösen

Auf der anderen Seite wiederholen.

Alternative 1

26

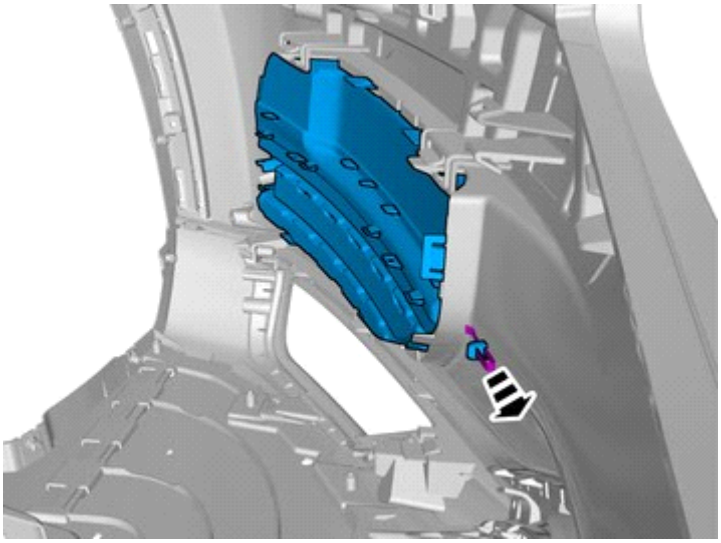

IMG-382227

Das gekennzeichnete Teil entfernen.

Auf der anderen Seite wiederholen.

27

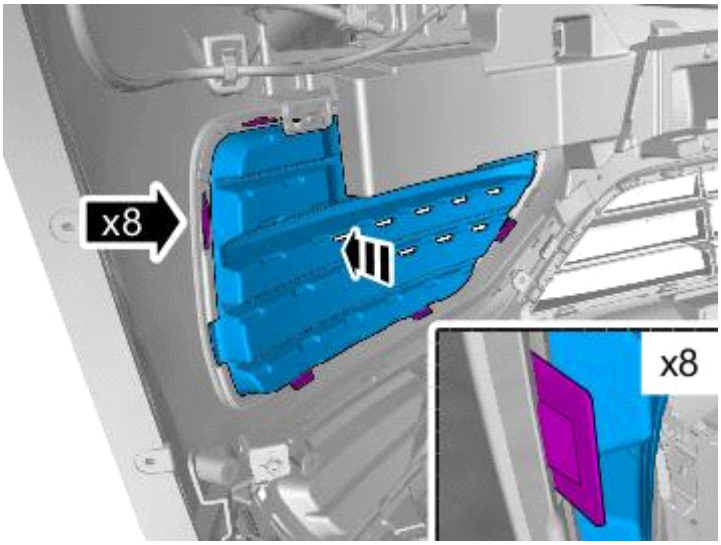

IMG-386127

Das Teil ist nicht wiederzuverwenden.

Auf der anderen Seite wiederholen.

Montage von Zubehör

Alternative 1

28

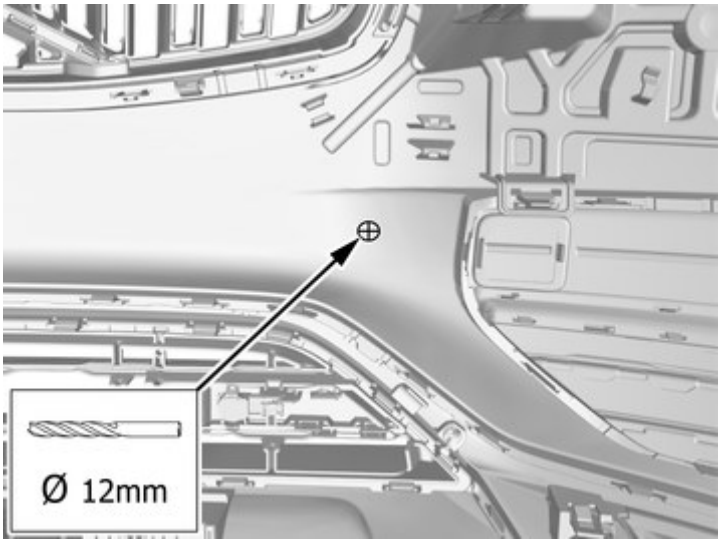

IMG-398205

Auf der anderen Seite wiederholen.

Alternative 2

29

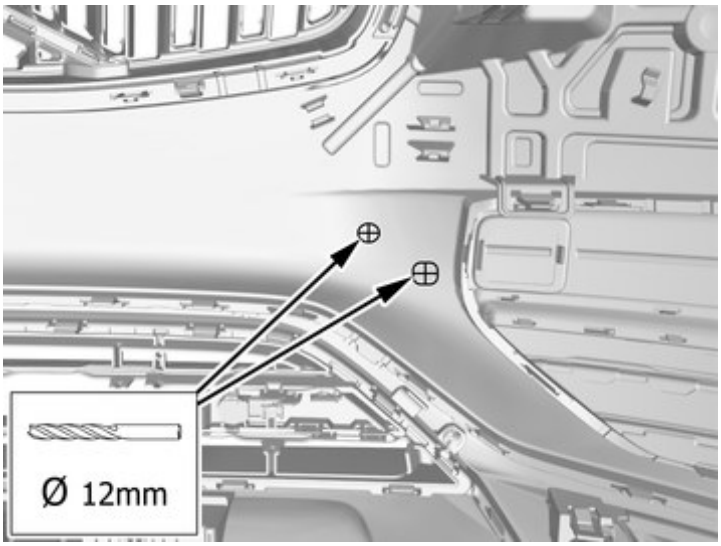

IMG-397845

Auf der anderen Seite wiederholen.

Fahrzeuge ohne Einparkhilfe

30

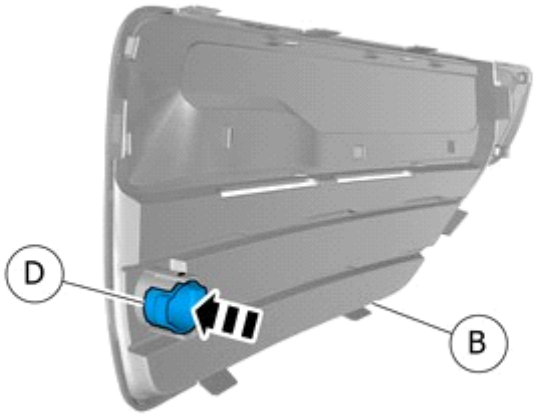

IMG-401042

Bauteil aus dem Zubehörsatz anbringen.

Auf der anderen Seite wiederholen.

Betrifft Zubehör mit Datumkennzeichnung vor 25/05/2015

31

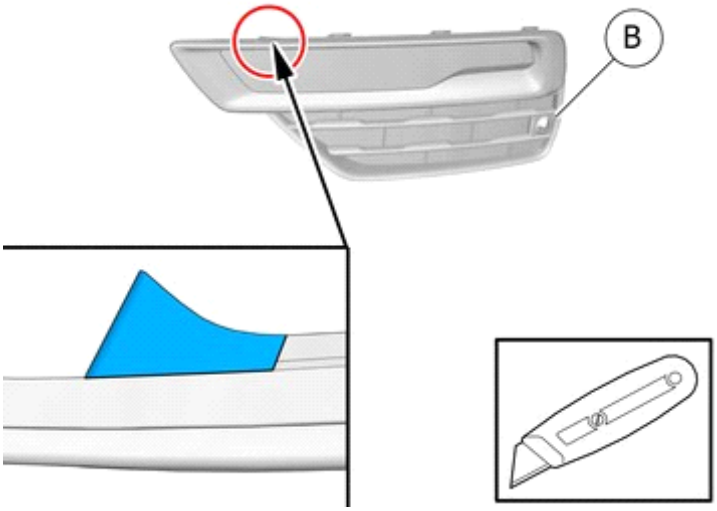

IMG-403138

Vorsicht!
Vorsichtig schneiden, das Messer droht leicht abzurutschen.

Hinweis!
Ein scharfes Messer verwenden.

Das gekennzeichnete Teil entfernen.

Auf der anderen Seite wiederholen.

32

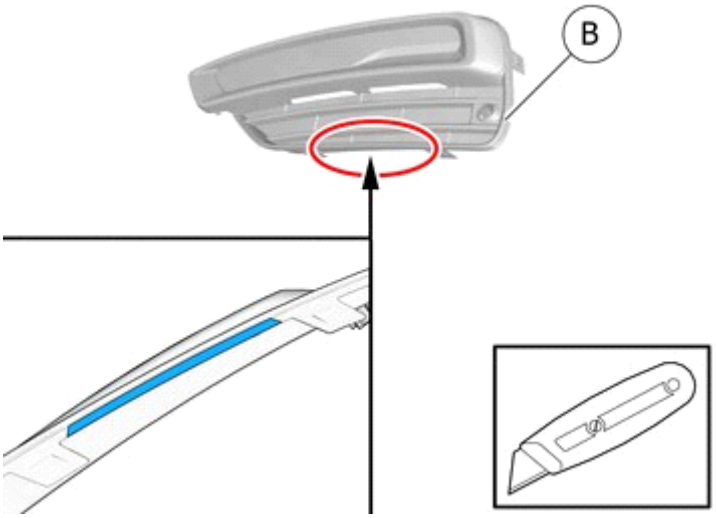

IMG-403139

Vorsicht!
Vorsichtig schneiden, das Messer droht leicht abzurutschen.

Hinweis!
Ein scharfes Messer verwenden.

Das gekennzeichnete Teil entfernen.

Auf der anderen Seite wiederholen.

Alle Fahrzeuge

33

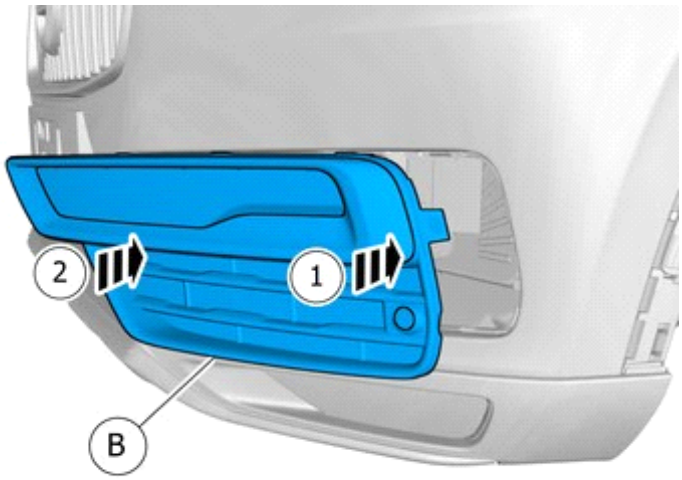

IMG-382230

Bauteil aus dem Zubehörsatz anbringen.

Auf der anderen Seite wiederholen.

34

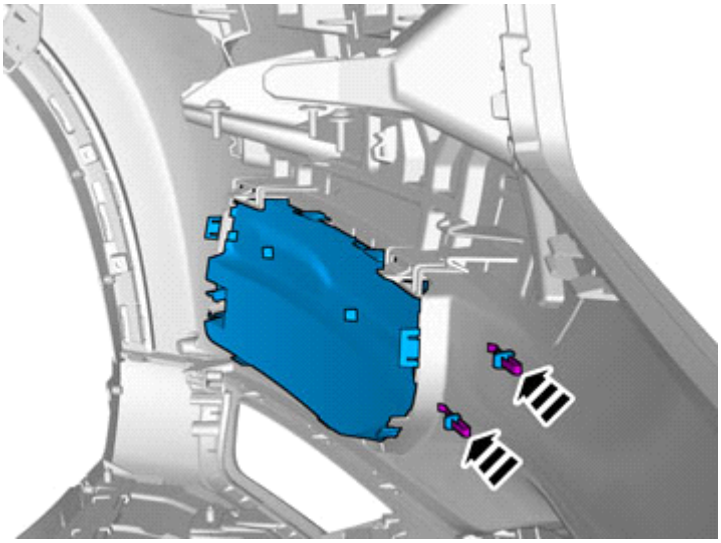

IMG-382282

Die Raste anbringen.

Auf der anderen Seite wiederholen.

Fahrzeuge mit Einparkhilfe

35

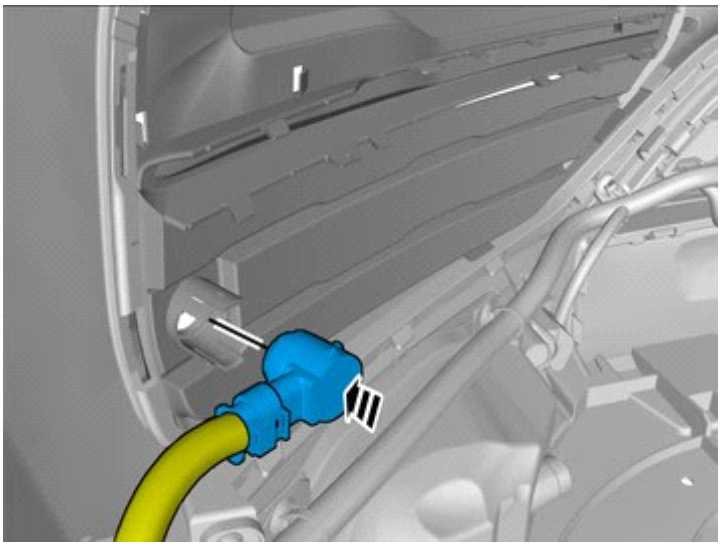

IMG-403196

Das abgenommene Teil wieder anbringen.

Auf der anderen Seite wiederholen.

Alle Fahrzeuge

36

Abgenommene Teile in umgekehrter Reihenfolge anbringen.

IMG-377070

37

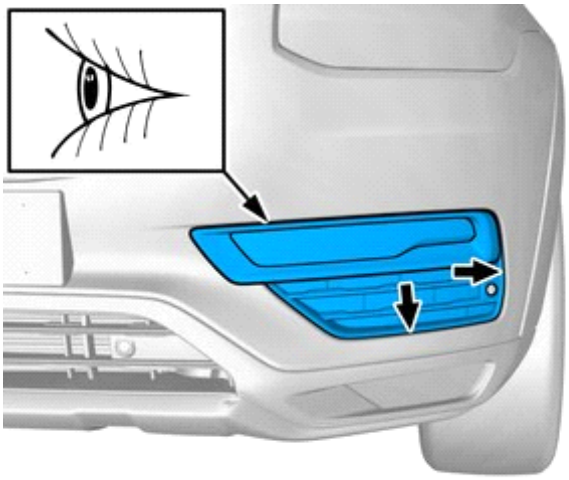

IMG-400996

Hinweis!
Die Teile so justieren, dass gleichmäßige Zwischenräume geschaffen werden.

Hineindrücken, bis ein Klickgeräusch zu hören ist.

Auf der anderen Seite wiederholen.

38

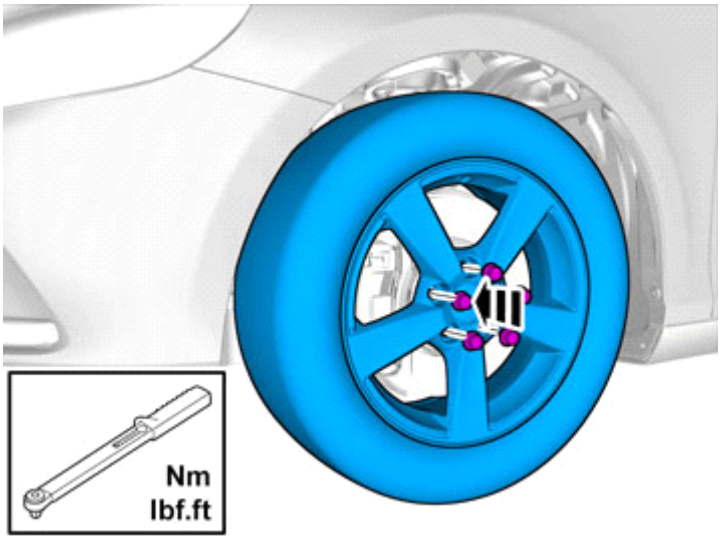

IMG-370207

Anzugsdrehmoment: Aluminiumfelge an Radnabe
Schritt 1: 4 Nm
Schritt 2: 50 Nm
Schritt 3: 140 Nm